第7回　がんばらんばカップ

1 主催　長崎県テニス協会

2 主管　長崎県高体連テニス専門部

3 協賛　株式会社ゴールドウイン

4 大会日程　平成29年1月14日（土）

5 大会会場　男女：長崎市総合運動公園：柿泊（屋外19面）

6 大会種目　実業団・大学・高校・中学・小学生チームによる対抗戦

7 参加料　1チーム3000円（当日本部にてお支払い下さい）

8 使用球　ウィルソン　ツアースタンダード

9 参加資格　長崎県高体連テニス専門部推薦チーム

10 参加チーム　＊組み合わせは申込後、変更の可能性があります。

男子

招待チーム	TeamKAISEI	フンドーキン醤油	
長崎実業団	親和銀行	あきやま病院	
長崎社会人	プリンス		
大学	長崎国際大学	長崎大学	
高校	海星高校	高校選抜A	高校選抜B
中学	中学選抜		
小学生	小学生選抜		

女子

招待チーム	FFG＋九電	TeamNagasaki	
高校	九州文化学園	高校選抜A	高校選抜B
中学	中学選抜	佐世保LTC	
小学生	小学生選抜		

11　タイムスケジュール　男子

リーグ1試合目	9:00	～	10:20
リーグ2試合目	10:30	～	11:50
リーグ3試合目	12:00	～	13:20
本戦SF	13:30	～	14:30
本戦F	14:40	～	15:40
＊強化練習会	16:00	～	17:30
閉会式	17:40～		

12 試合方法

ブロック別リーグ戦　　開始時刻はAM9：00

男子
長崎市総合運動公園

Aブロック	Bブロック
あきやま病院	親和銀行
中学選抜	高校選抜A
海星高校	長崎大学

Cブロック	Dブロック
フンドーキン醤油	TeamKAISEI
小学生選抜	高校選抜B
プリンス	長崎国際大学

＊各ブロックの順位により、本戦トーナメントを行なう。

本戦トーナメント（1セットマッチ）

3面展開（6面使用）　＊以降勝敗決定後、打切り。
1～3番コート　17～19番コート
A1　VS　B1　C1　VS　D1

決勝（3面展開）　3決（3面展開）
1～3番コート　17～19番コート

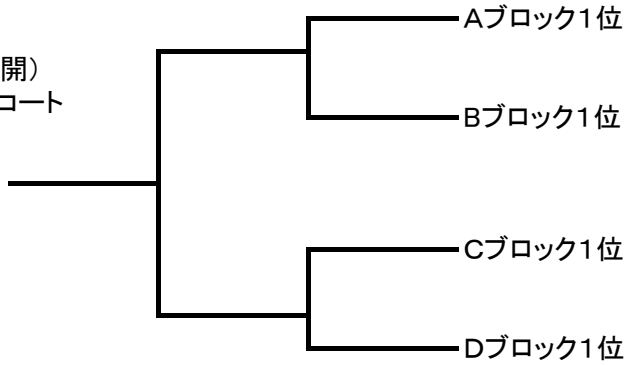

＊今年度は2・3位トーナメントを行いません。

強化練習会　16：00～17：30　*高校生以下は全員参加

8面展開
1～8番コート

担当	所属	役職
穐山　弘明	あきやま病院	監督
朝永篤志	親和銀行	長崎県成年男子国体監督
松永貴成	親和銀行	長崎県成年男子国体強化コーチ
藤井　信太	あきやま病院	プロ
小野田　賢	あきやま病院	プロ
小野　陽平	あきやま病院	プロ
大出　康仁	三菱電機	
水品　幸大朗	エスタ諏訪野	

タイムスケジュール　　女子

リーグ1試合目	9:00	～	10:20
リーグ2試合目	10:30	～	11:50
リーグ3試合目	12:00	～	13:20
本戦SF	13:30	～	14:30
本戦F	14:40	～	15:40
＊強化練習会	16:00	～	17:30
閉会式	17:40～		

女子
長崎市総合運動公園

Aブロック	
佐世保LTC 高校選抜A	小学生選抜 TeamNAGASAKI

Bブロック	
九州文化学園 中学選抜	高校選抜B FFG＋九州電力

＊各ブロックの順位により、本戦トーナメントを行なう。

本戦トーナメント（1セットマッチ）

2面展開（4面使用）
9～11番コート
A1　VS　B2

13～15番コート
A2　VS　B1

決勝
5～7番コート
3面展開

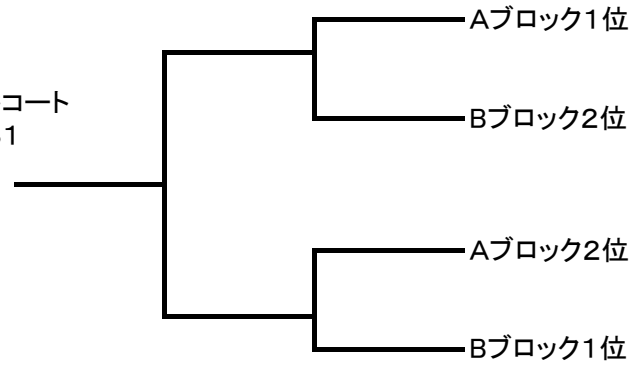

＊今年度は3・4位トーナメントを行いません。

3・4位チーム強化練習会　16：00～17：30　　*高校生以下は全員参加

8面展開	担当	所属	役職・実績
9～16番コート	山髙直史	九州文化学園	長崎県少年女子国体監督
	大串秋穂	海星高校	長崎県少年女子国体強化コーチ
	吉田ひかり	西南学院大学	2016岩手国体代表選手
	長澤　由佳	長崎国際大学	2016岩手国体代表選手
	橋川　紗也子	西南学院大学	全国選抜高校テニス大会ベスト8
	金子　萌	熊本学園大学	全国選抜高校テニス大会ベスト8

13 チーム編成　①選手は6名以内。
②オーダーは実力順とする。
③選手の追加・変更登録は試合当日の受付で2名まで認める。

14 試合方法　①男子：2シングルス、1ダブルス、計3ポイントの対抗戦。
女子：2シングルス、1ダブルス、計3ポイントの対抗戦。
②選手は基本的には単複を兼ねることが出来ない。
③男子は1セットマッチ。
④女子は1セットマッチ。
⑤その他JTAルールに基づく。
⑥プラクティスはAM8：10～8：40までとする。
⑦審判はセルフジャッジ方式とする。

15 表彰　優勝、準優勝チームを表彰する。

16 運営委員

大会委員長	菊田	長崎県テニス協会理事長
大会副委員長	梅津	高体連テニス専門委員長・西陵高校
ディレクター	徳吉	長崎県テニス協会国体強化委員長・長崎国際大学
レフェリー	東口	海星高校
アシスタントレフェリー	井ノ上	長崎北陽台高校
	山髙	九州文化学園
	大串	海星高校
補助員		海星高校テニス部

17 大会趣旨　この大会は長崎県下の小学生・中学・高校・大学・社会人の世代を越えた相互交流を主な目的としながら、技術の強化を図っていこうという趣旨で行います。

18 参加申込締切　12月20日

19 申込　メールでの申込をお願いしたいと思います。
申込ファイルを送りますので、下記までメールを送信してください。
eastks5@yahoo.co.jp

20 その他
①開始式　1月14日（土）AM8：45より開始式をいたします。
②スタート時間　1月14日（土）AM9：00とします。
③練習コート　1月14日（土）のプラクティスコートは8：10－8：40までの30分間とします。
④監督連絡　1月14日（土）AM8：20より監督連絡会をいたします。