第8回　がんばらんばカップ

1 主催　長崎県テニス協会

2 主管　長崎県高体連テニス専門部

3 協賛　株式会社ゴールドウイン

4 大会日程　平成30年1月13日（土）

5 大会会場　男女：長崎市総合運動公園：柿泊（屋外19面）

6 大会種目　実業団・大学・高校・中学・小学生チームによる対抗戦

7 参加料　1チーム3000円（当日本部にてお支払い下さい）

8 使用球　ウィルソン　ツアースタンダード

9 参加資格　長崎県高体連テニス専門部推薦チーム

10 参加チーム　＊組み合わせは申込後、変更の可能性があります。

男子

招待チーム	TeamKAISEI	フンドーキン醤油	FFG
長崎実業団	親和銀行		
長崎社会人	プリンス		
大学	長崎国際大学	長崎大学	
高校	海星高校	高校選抜	
中学	中学選抜A	中学選抜B	
小学生	小学生選抜		

女子

招待チーム	九州電力	TeamKYUBUN	
大学	長崎国際大学		
高校	九州文化学園	高校選抜A	高校選抜B
中学	中学選抜		
小学生	小学生選抜		

11　タイムスケジュール　男子

リーグ1試合目	9:00	～	10:20
リーグ2試合目	10:30	～	11:50
リーグ3試合目	12:00	～	13:20
本戦SF	13:30	～	15:00
本戦F	15:00	～	16:00
＊強化練習会	13:30	～	15:00
閉会式	16:00		

12 試合方法

ブロック別リーグ戦　　開始時刻はAM9：00

男子
長崎市総合運動公園

Aブロック	Bブロック
TeamKAISEI	フンドーキン醤油
小学生選抜	長崎国際大学
中学選抜B	プリンス

Cブロック	Dブロック
海星高校	親和銀行
長崎大学	高校選抜
FFG	中学選抜A

＊各ブロックの順位により、1位・2位トーナメントを行なう。
＊3位トーナメントは行わず、強化練習会を実施する。

1位トーナメント（1セットマッチ）

2面展開（4面使用）
1・2番コート
A1　VS　B1

1～3番コート
決勝

3・4番コート
C1　VS　D1

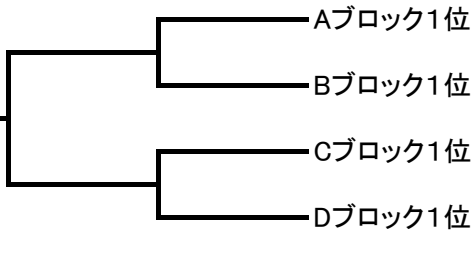

2位トーナメント（1セットマッチ）

2面展開（4面使用）
5・6番コート
A2　VS　B2

5～7番コート
5決

7・8番コート
C2　VS　D2

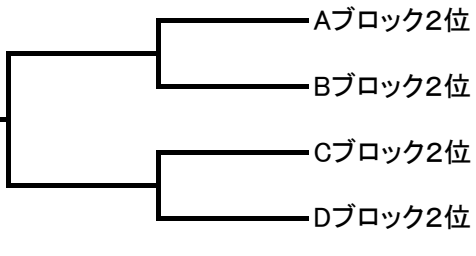

3位チーム強化練習会 13：30～15：00

3面展開	担当	所属	役職
17～19番コート	山髙直史	九州文化学園	長崎県少年女子国体強化コーチ
	大串秋穂	海星高校	長崎県少年女子国体強化コーチ
	松永貴成	親和銀行	長崎県成年男子国体監督

タイムスケジュール　　女子

リーグ1試合目	9:00	～	10:20
リーグ2試合目	10:30	～	11:50
リーグ3試合目	12:00	～	13:20
本戦SF	13:30	～	15:00
本戦F	15:00	～	16:00
＊強化練習会	13:30	～	15:00
閉会式	16:00～		

女子
長崎市総合運動公園

Aブロック	
TeamKYUBUN 高校選抜A	中学選抜 長崎国際大学

Bブロック	
九州電力 高校選抜B	小学生選抜 九州文化学園

＊各ブロックの順位により、本戦トーナメントを行なう。

本戦トーナメント（1セットマッチ）

3面展開（6面使用）
9～11番コート
A1　VS　B2

13～15番コート
A2　VS　B1

決勝
17～19番コート
3面展開

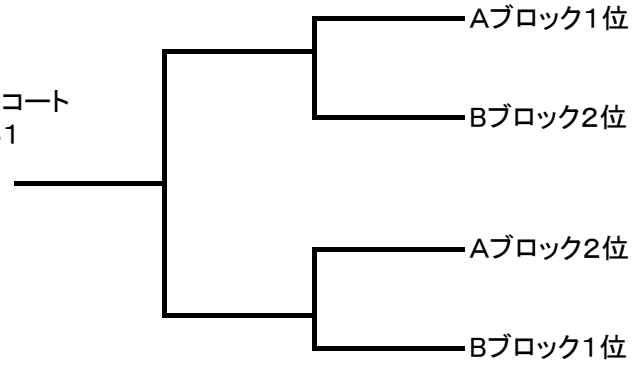

3・4位チーム強化練習会　13：30～15：00　　*高校生以下は全員参加

3面展開	担当	所属	役職・実績
17～19番コート	山髙直史	九州文化学園	長崎県少年女子国体強化コーチ
	大串秋穂	海星高校	長崎県少年女子国体強化コーチ
	松永貴成	親和銀行	長崎県成年男子国体監督

13 チーム編成　①選手は6名以内。
②オーダーは実力順とする。
③選手の追加・変更登録は試合当日の受付で2名まで認める。

14 試合方法　①男子：2シングルス、1ダブルス、計3ポイントの対抗戦。
女子：2シングルス、1ダブルス、計3ポイントの対抗戦。
②選手は基本的には単複を兼ねることが出来ない。
③男子は1セットマッチ。
④女子は1セットマッチ。
⑤その他JTAルールに基づく。
⑥プラクティスはAM8：10～8：40までとする。
⑦審判はセルフジャッジ方式とする。

15 表彰　優勝、準優勝チームを表彰する。

16 運営委員

大会委員長	菊田	長崎県テニス協会会長
大会副委員長	梅津	高体連テニス専門委員長・西陵高校
ディレクター	徳吉	長崎県テニス協会国体強化委員長・長崎国際大学
レフェリー	東口	海星高校
アシスタントレフェリー	山髙	九州文化学園
	大串	海星高校
	長崎県高体連テニス専門部	
補助員		海星高校テニス部

17 大会趣旨　この大会は長崎県下の小学生・中学・高校・大学・社会人の世代を越えた相互交流を主な目的としながら、技術の強化を図っていこうという趣旨で行います。

18 参加申込締切　12月20日

19 申込　メールでの申込をお願いしたいと思います。
申込ファイルを送りますので、下記までメールを送信してください。
eastks5@yahoo.co.jp

20 その他
①開始式　1月13日（土）AM8：45より開始式をいたします。
②スタート時間　1月13日（土）AM9：00とします。
③練習コート　1月13日（土）のプラクティスコートは8：10－8：40までの30分間とします。
④監督連絡　1月13日（土）AM8：20より監督連絡会をいたします。