平成30年度長崎県高等学校新人体育大会
平成30年10月20日～22日
佐世保市総合グランドテニスコート

男子シングルス (1)

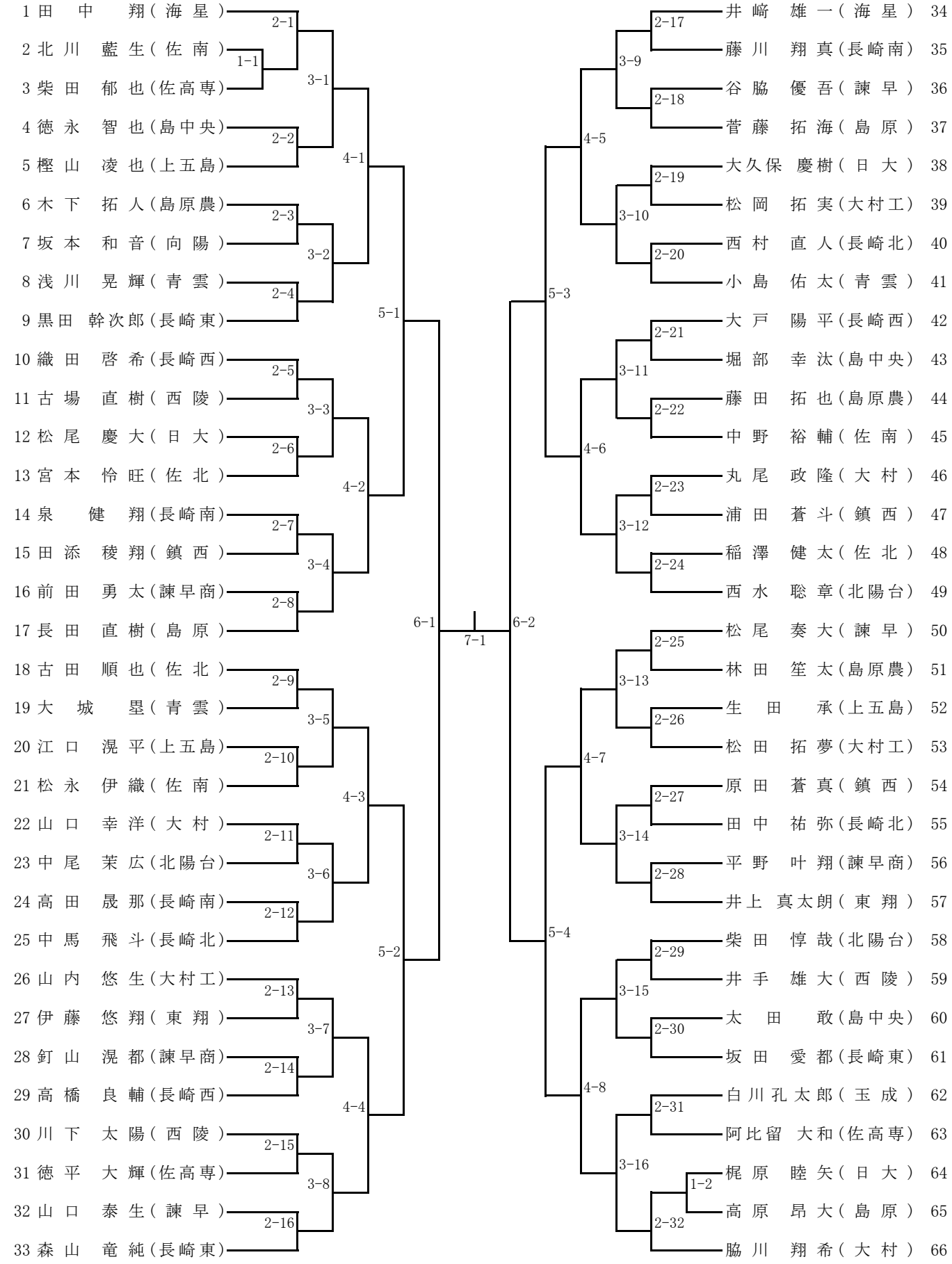

平成30年度長崎県高等学校新人体育大会
平成30年10月20日～22日
吉井町テニスコート
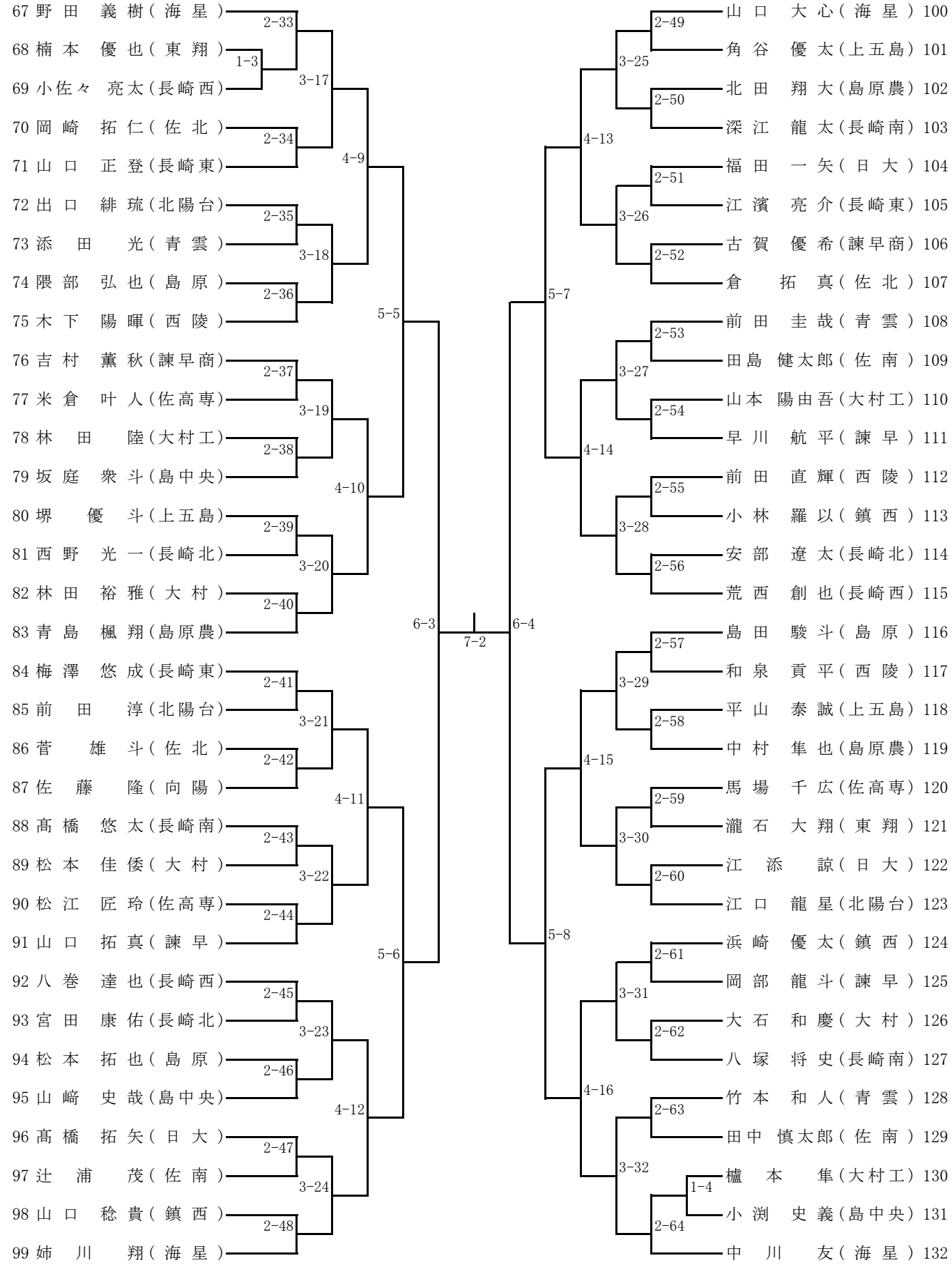
男子シングルス (2)